Fiche d'inscription

Je soussigné(e) Madame, Monsieur, ……

Père, mère, tuteur légal de ……..……(Prénom/ NOM)

demeurant à ……...

……

autorise mon enfant à participer au

Investissement chantier Jeunes

DU 08 AU 12 AVRIL 2024 à Espace jeunes et jardins partagés

Chantier jeunes et sorties loisirs

Numéro de téléphone où l'on peut me joindre pendant le séjour

Domicile : Fixe (et/ou) portable…….

Tarif du séjour :

Prix sortie **Sans participation au chantier**	**Coef Vacances Loisirs CAF**		
	Entre 601 et 800	Entre 401 et 600	Inférieur ou égal à 400
UrbanSoccer 10€ **Mardi 9 Avril**	**Sortie sans Chantier** **8€**	**Sortie sans Chantier** **6€**	**Sortie sans Chantier** **5€**
Journée mer 10€ **Jeudi 11 Avril**	**Avec Chantier** 0 €	**Avec Chantier** 0 €	**Avec Chantier** 0 €
Mardi 9 Avril			
Jeudi 11 Avril			

N° allocataire :

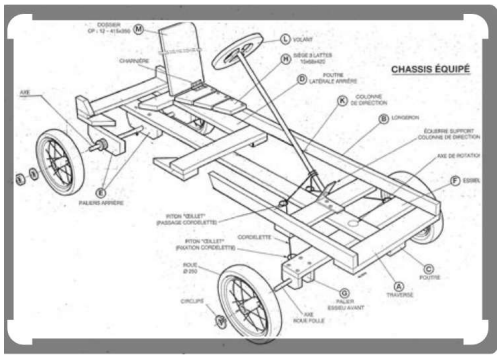

Fait à …….

Le ……/……/ 2024